Planetarium – Saturn

Planetarium – Saturn

Je schneller man sich dreht, desto mehr Ringe sieht man. The faster you spin, the more rings you'll see.

ab 3 Jahre
3 years plus

Beton C 20/25 L x B x H: 500 x 500 x 600 mm
concrete C20/25 L x W x H: 500 x 500 x 600 mm 3.500 psi please refer to your local dealer

S: ø x H: 3.400 x 3.000 mm
S: ø x H: 3.400 x 3.000 mm

M: ø x H: 3.500 x 2.500 mm
M: ø x H: 3.500 x 2.500 mm

L: ø x H: 3.700 x 3.000 mm
L: ø x H: 3.700 x 3.000 mm

Erforderlich
necessary

S: ø x H: 345 x 485 mm
S: ø x H: 345 x 485 mm

M: ø x H: 500 x 605 mm
M: ø x H: 500 x 605 mm

L: ø x H: 695 x 805 mm
L: ø x H: 695 x 805 mm

S: 485 mm
S: 485 mm

M: 605 mm
M: 605 mm

S: 805 mm
L: 805 mm

Kautschuk, Edelstahl
rubber, stainless steel

Erikaviolett
heather violet

S: 64 kg, L x B x H: 0,75 x 0,75 x 1,05 m
S: 72 kg, L x W x H: 0,80 x 0,80 x 1,10 m

M: 102 kg, 0,75 x 0,75 x 1,20 m
M: 112 kg, 0,80 x 0,80 x 1,25 m

L: 196 kg, L x B x H: 0,75 x 0,75 x 1,40 m
L: 208 kg, L x W x H: 0,80 x 0,80 x 1,45 m

S: 42 kg, L x B x H: 0,75 x 0,75 x 0,65 m*
S: 50 kg, L x W x H: 0,80 x 0,80 x 0,70 m*

M: 80 kg, 0,75 x 0,75 x 0,80 m*
M: 90 kg, 0,80 x 0,80 x 0,85 m*

L: 174 kg, L x B x H: 0,75 x 0,75 x 1,00 m*
L: 186 kg, L x W x H: 0,80 x 0,80 x 1,05 m*

* synthetischer Fallschutz / * synthetic impact protection

A) Montage mit 150 mm Fundamentüberdeckung in festem Boden oder synthetischem Fallschutz
baseplate covering 150 mm; installation in solid ground or synthetic impact protection.
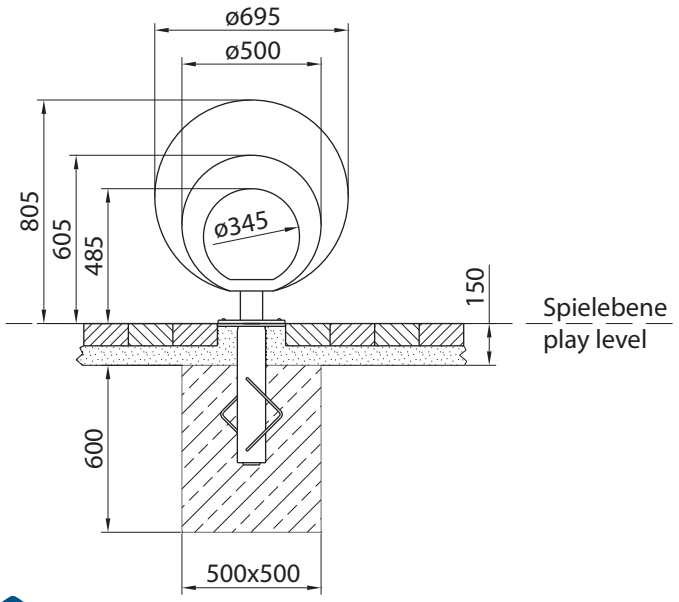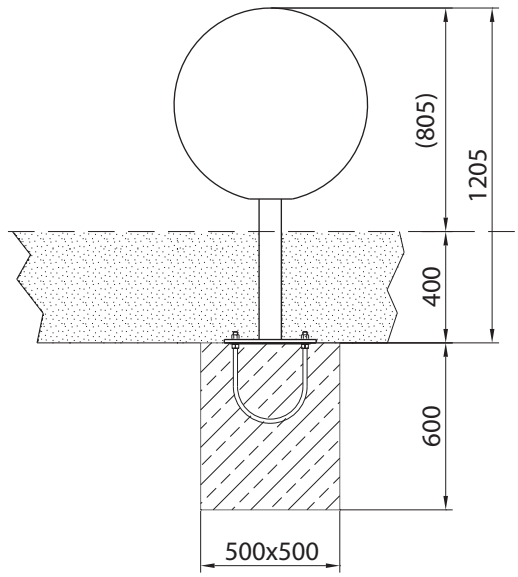
B) Montage mit 400 mm Fundamentüberdeckung in losem Fallschutz
baseplate covering 400 mm; installation in loose fill safety surfacing.